2023年度愛媛県卓球選手権大会兼四国卓球選手権大会県予選会（ホープス以下の部）
令和5年8月26日（土）
松山市総合コミュニティセンター体育館（メイン）

男子団体

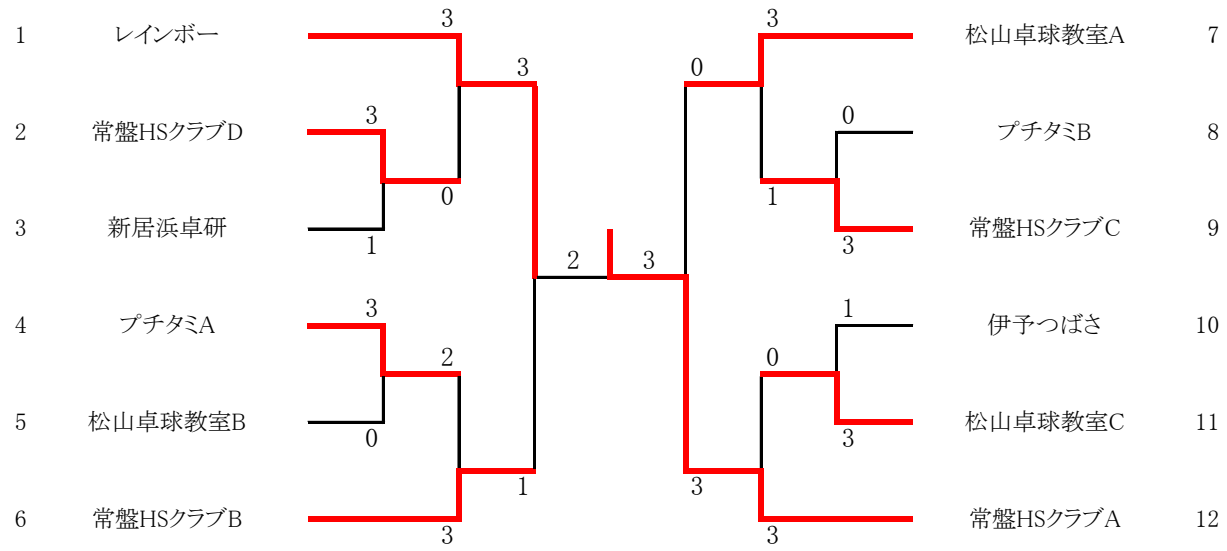

3位決定戦

常盤HSクラブB　3 ―――― 1　松山卓球教室A

女子団体

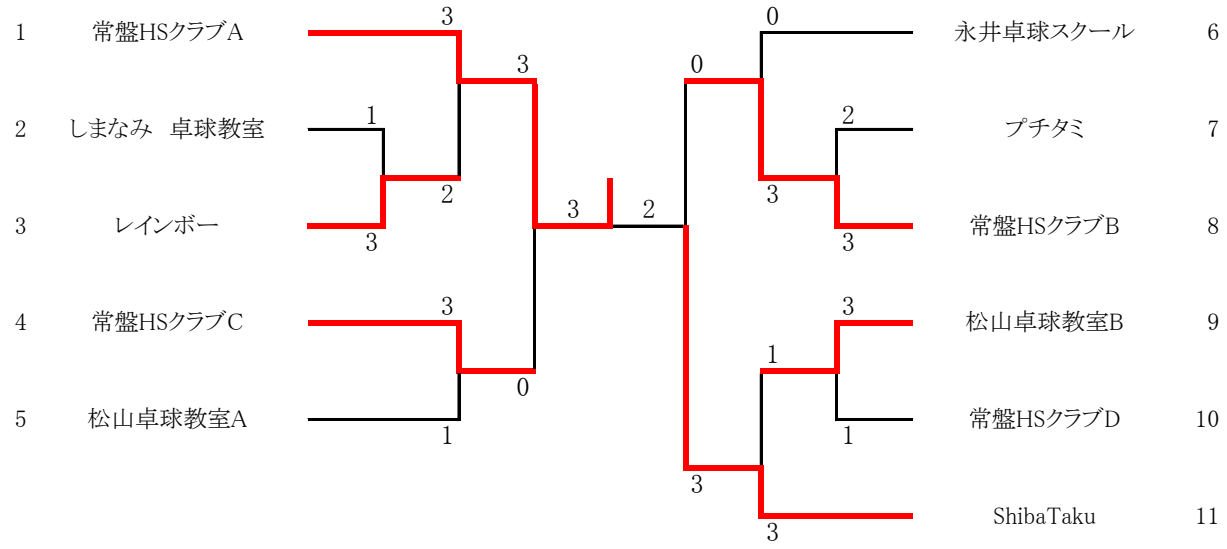

3位決定戦

常盤HSクラブC　0 ―――― 3　常盤HSクラブB