2023年度愛媛県卓球選手権大会兼四国卓球選手権大会県予選会（ホープス以下の部）
令和5年8月26日（土）
松山市総合コミュニティセンター体育館（メイン）

カブ女子　8プラス1名

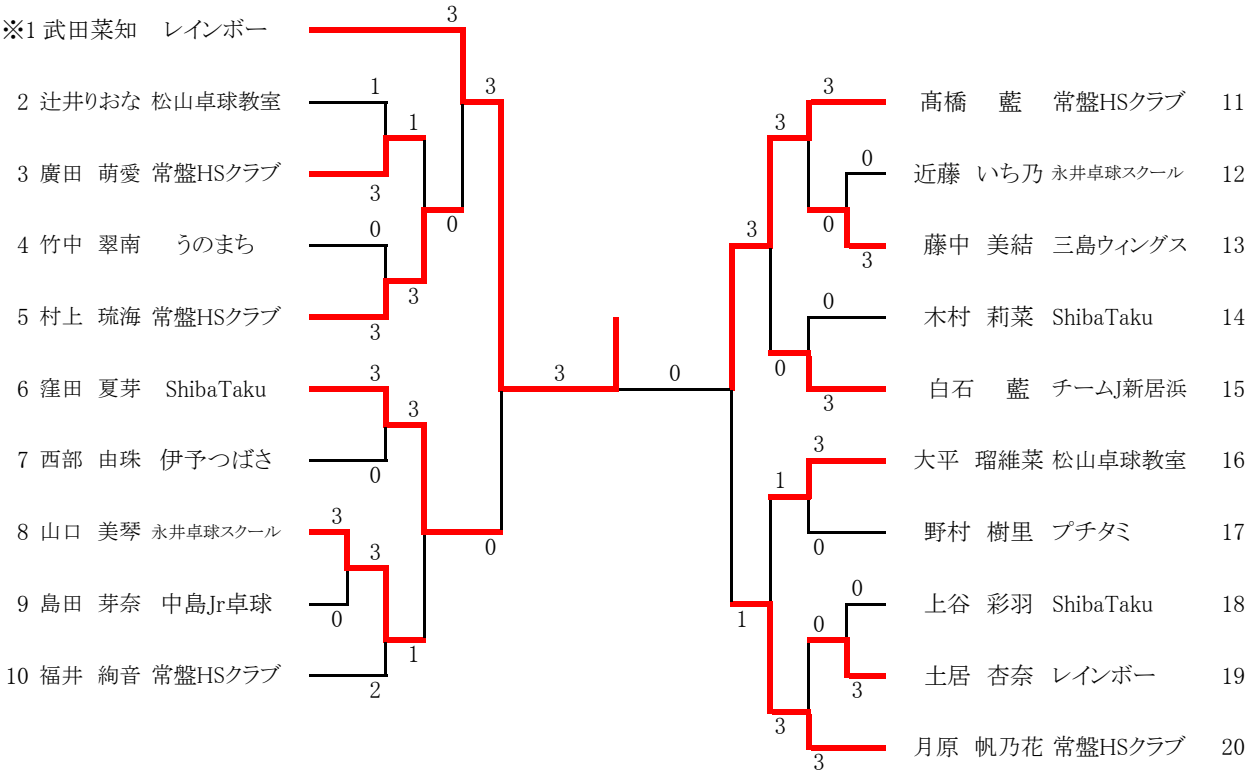

3位決定戦

窪田　夏芽　ShibaTaku　3 ―――― 2　月原　帆乃花 常盤HSクラブ

バンビ女子　8名

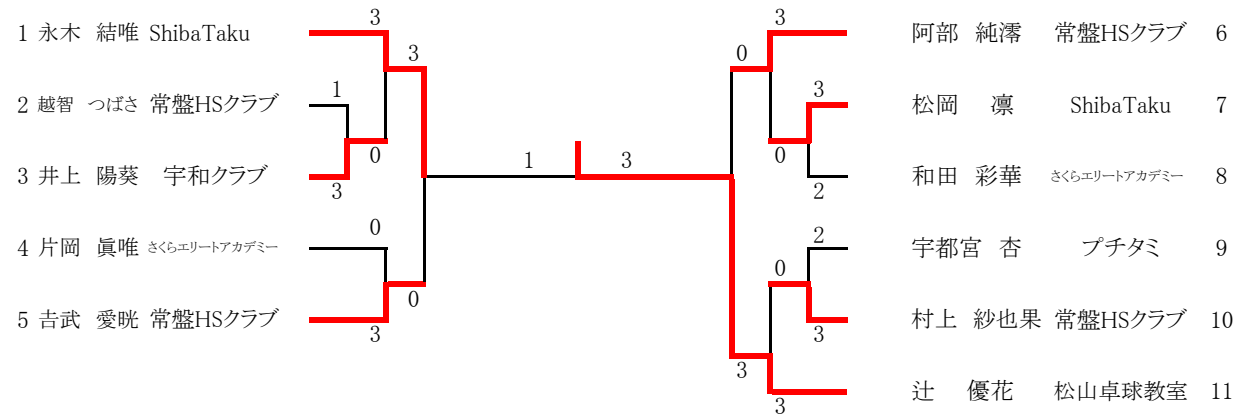

3位決定戦

吉武　愛晄 常盤HSクラブ　0 ―――― 3　阿部　純澪　常盤HSクラブ